１８　サッカー

1 日 時　　令和6年　　9月7日(土)・8日(日)
　　競技開始　　9月7日(土)　　9:30～
　　9月8日(日)　　9:30～

2 会 場　　別府市実相寺サッカー競技場(天然芝・人工芝)
　　別府市実相寺多目的グラウンド
　　別府市野口原総合運動場陸上競技場

郡市対抗　(16)

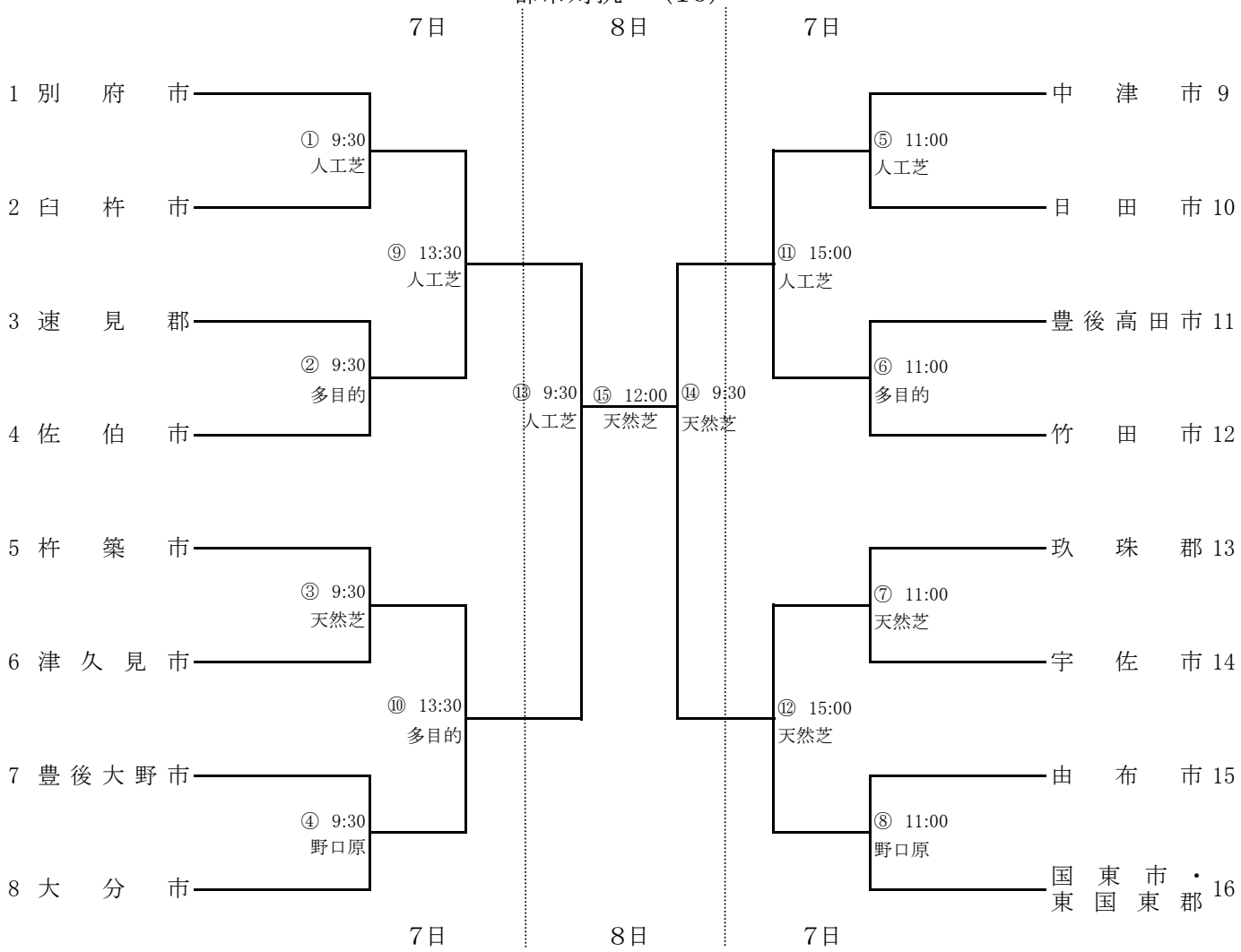

日時	会場	9:30	11:00	13:30	15:00
9月7日	別府実相寺人工芝	審判該当郡市			
		中津市	臼杵市	日田市	佐伯市
	多目的グラウンド	審判該当郡市			
		豊後高田市	速見郡	竹田市	
	別府実相寺天然芝	審判該当郡市			
		玖珠郡	杵築市		津久見市
	野口原総合運動場	審判該当郡市			
		由布市	大分市		

日時	会場	9:30	12:00
9月8日	別府実相寺天然芝	審判担当	
		県協会審判委員会	県協会審判委員会
	別府実相寺人工芝	審判担当	
		県協会審判委員会	