5　バスケットボール競技

1 日　時　平成29年　9月　9日（土）　開始式　　9:00　競技開始　9:30
　　9月10日（日）　競技開始 9:30　表彰式　　15:30

2 会　場　県立総合体育館（A・B）　9月9日（土）・10日（日）
　　県立大分舞鶴高等学校体育館（C・D）　9月9日（土）

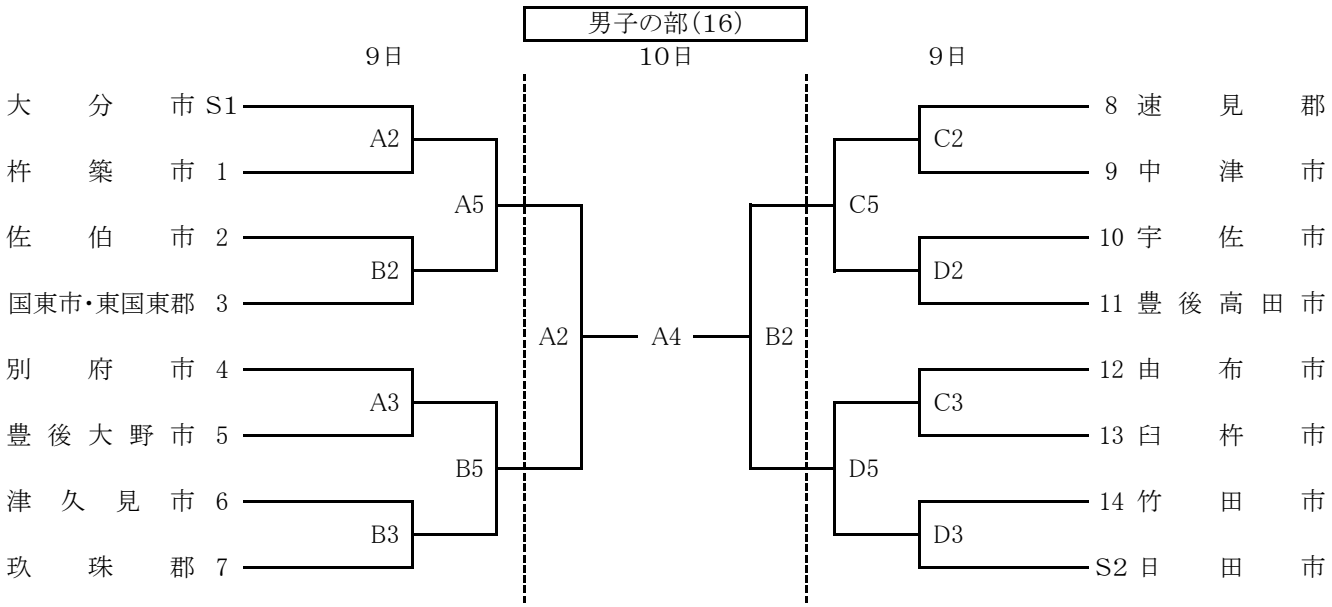

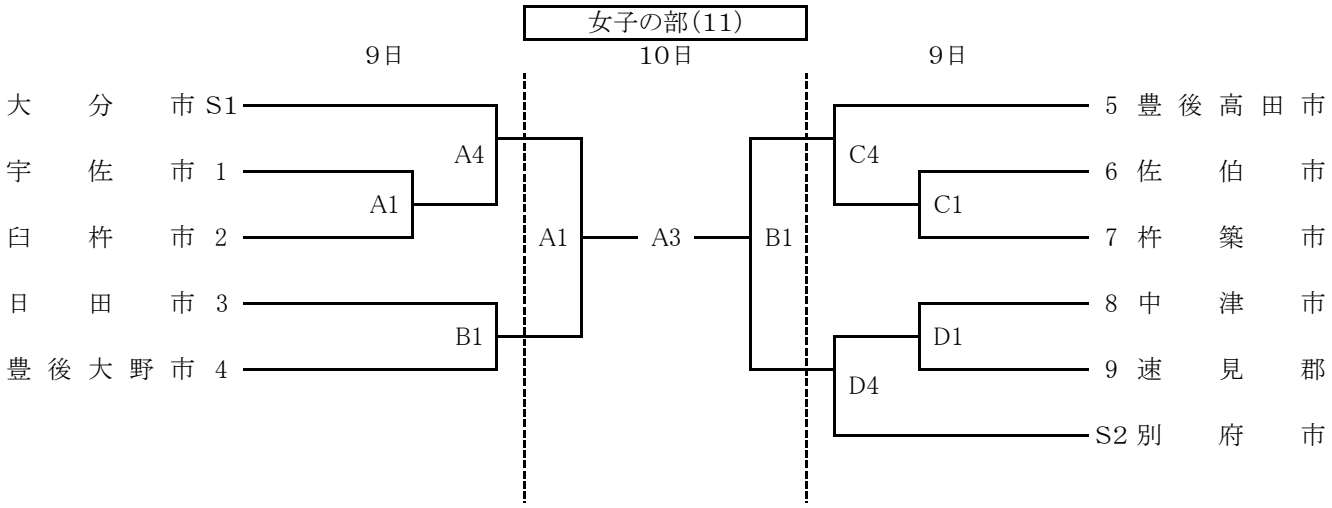

【試合時間】

9月9日（土）		9月10日（日）	
1	9:30	1	9:30
2	11:00	2	11:00
3	12:30	3	12:30
4	14:00	4	14:00
5	15:30		

※ 開会式は、県立総合体育館で行います。県立総合体育館で第1試合に該当するチームは、必ず参加してください。
※ 初日第1試合のオフィシャルは、第3試合に該当するチームから3名ずつ派遣してください。
※ 初日B5の試合は3試合目の負チームで担当をお願いします。（A3、B3の負チーム）
※ 最終日第1試合のオフィシャルは、第2試合に該当するチームから各5名ずつ派遣してください。
※ それ以降の試合は、原則として敗れたチームがオフィシャルをしてください。
※ ユニフォームは、原則として番号の若いチームを淡色とします。